ВЭЛК. DP 1000 V1,0-1,75 1650×2530

Общие положения по оборудованию зданий лифтами модели DP производства VELK ELEVATOR.

1. Лифты модели DP соответствуют требованиям Технического регламента Таможенного союза ТР ТС 011/2011 "Безопасность лифтов" и ГОСТ Р 53780-2010.
2. В комплект поставки лифта не входят грузоподъемные средства для монтажа и ремонта лифта.
3. Строительная часть лифта должна выдерживать нагрузки, возникающие при работе лифтового оборудования, указанные в таблице 4.
4. Строительная часть лифта должна удовлетворять условиям эксплуатации лифта. Проектирование систем вентиляции и отопления должно вестись с учетом температурного режима и тепловыделения от лифтового оборудования, указанным в таблице 1.
5. Условные обозначения, принятые на чертежах:

OH- высота последнего этажа; OP – ширина проема двери шахты в свету;
TH- высота подъема; OPH – высота проема двери шахты в свету;
PD- глубина приямка; AH1 – привязки оси кабины к правой стене шахты;
AH – ширина шахты; AH2 – привязки оси кабины к левой стене шахты;
DH – глубина шахты.

6. В таблице 2 указаны минимально и максимально допустимые параметры шахты для лифта данной модели.
6.1. Размеры шахты являются минимальными технически допустимыми размерами шахты в свету (провеске), необходимыми для размещеня лифтового оборудования.
7. При расстоянии между уровнями смежных остановок более 11 м должны быть установлены аварийные двери (п.5.2.6 ГОСТ Р 53780-2010).
8. Величины отклонений размеров шахты лифта указаны в ГОСТ 22845-85. Допуск на отклонение от вертикали передней стены шахты должен быть не более 15 мм по всей высоте шахты.
9. При проектировании кирпичных шахт без закладных деталей под установку оборудования при помощи химических дюбелей необходимо выполнить следующие требования:
   - толщина кирпичных стен не менее 250 мм., бетонных плит перекрытий не менее 130 мм.;
   - материал шахты – кирпич глиняный обыкновенный (полнотелый). Марка кирпичча определяется проектной организацией из условий восприятия строительной частью нагрузок, указанных в задании.
10. Ограждение шахты должно быть выполнено в соответствии с ГОСТ Р 53780-2010.
11. Монтажные настилы выполнить согласно техническим требованиям см. лист 6.

Таблица 1. Технические характеристики.

Грузоподъемность, кг (число пассажиров)		1000 (13)		
Скорость, м/с		1,0	1,6	1,75
Высота подъема, мм		50000	80000	80000
Максимальная высота подъема, мм		см. таб. 2		
Количество остановок/дверей/этажей		см. таб. 2		
Тип кабины		Непроходная		
Расположение противовеса		Справа		
Ловители на противовесе		Нет		
Размеры дверей (Ш×Г), мм		900x2000		
Тип открывания дверей		Боковое		
Огестойкость дверей, мин.		без ОС/Е30/Ei30/Ei60		
Размеры кабины (Ш×Г×В), мм		1100×2100×2200(2300*)		
Перила на крыше кабины		Есть		
Размеры шахты (Ш×Г), мм		1650×2530		
Высота последнего этажа, мм		3400(3500**)	3550(3650**)	3600(3700)
Глубина приямка, мм		1150	1300	1300
Материал шахты		Кирпич		
Силовая цепь	Род тока	Переменный 3-х фазный, 16Гц с глухозазамленной нейтралью		
	Напряжение, В	380±10%		
	Тип привода лифта	С частотным регулированием		
	Мощность, кВт	6,7	10,7	11,7
	Номинальный ток,А	15,7	24,6	26,7
Тепловыделение от лифтового оборудования, ккал/час		5156 max	8234 max	9003 max
Цепь освещения шахты/мощность, Вт		1 фаза, 50 Гц., 220 В/Мощность=(кол.дверей+2)×75		
Рабочая температура, С°		+5° – +40° С		
Относительная влажность при 20°С		Не более 80%		

Таблица 2. Технические ограничения для данной модели лифта.

Параметр	Обозначение	Минимальное значение	Максимальное значение		
Скорорость, м/с	V	–	1	1,6	1,75
Высота подъема, мм	TH	2700	50000	80000	80000
Количество остановок	n	2	18	29	29

*Высота кабины при наличии декоративного потолка.

**Высота верхнего этажа при наличии декоративного потолка.

Внимание: ГК "ВЭЛК" оставляет за собой право до получения согласования между сторонами изменить любую часть данной документации без предварительного уведомления.

Изм.	Лист	№ докум.	Подп.	Дата
Разраб.				
Пров.				
Т.контр.				
Н.контр.				
Утв.				

ВЭЛК. DP 1000 V1,0-1,75 1650×2530

Лифт пассажирский
задание на проектирование строительной части

Лит.	Масса	Масштаб
		1:40
Лист 1	Листов 7	

ГК "ВЭЛК"

Копировал Формат А3

Перв. примен. | Справ. № | Подп. и дата | Инв. № дубл. | Взам. инв. № | Подп. и дата | Инв. № подл.

Вертикальный разрез шахты

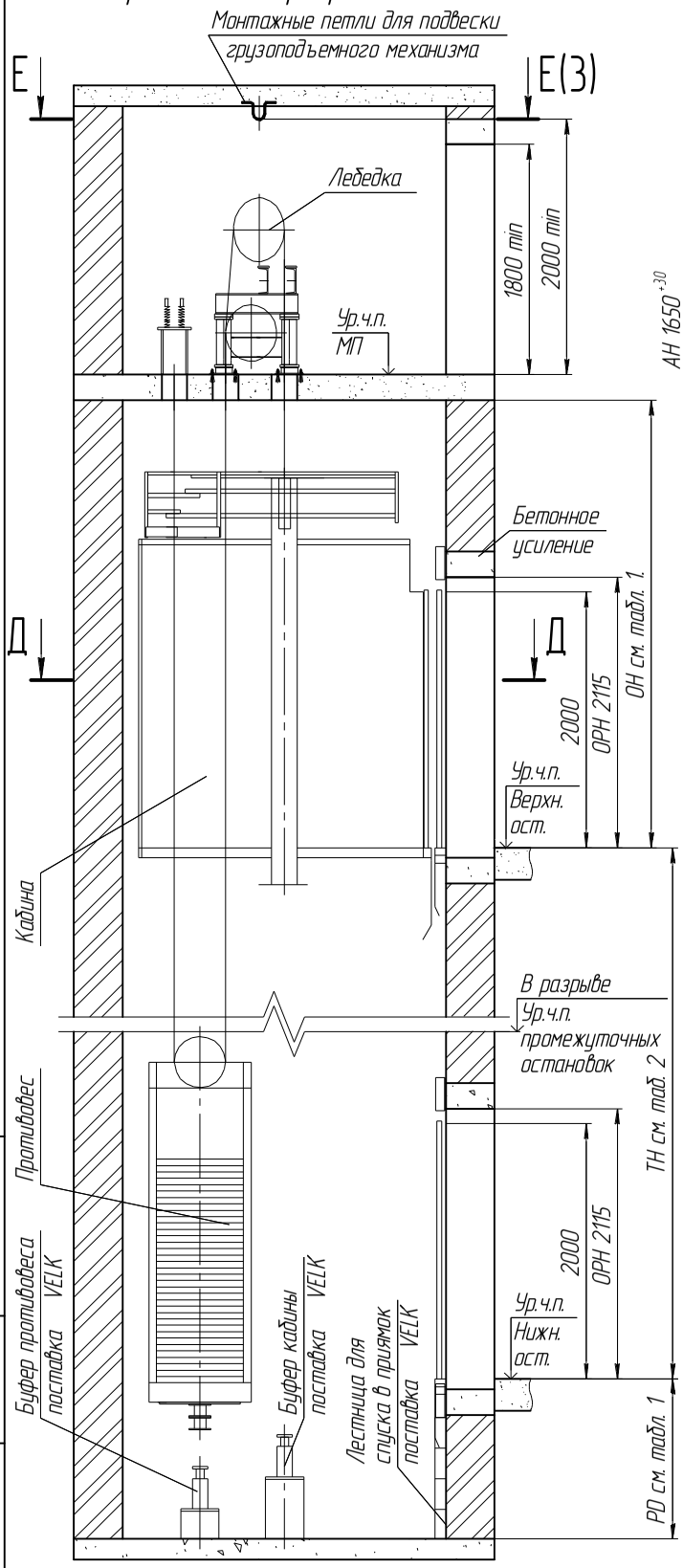

Д–Д(1:30)

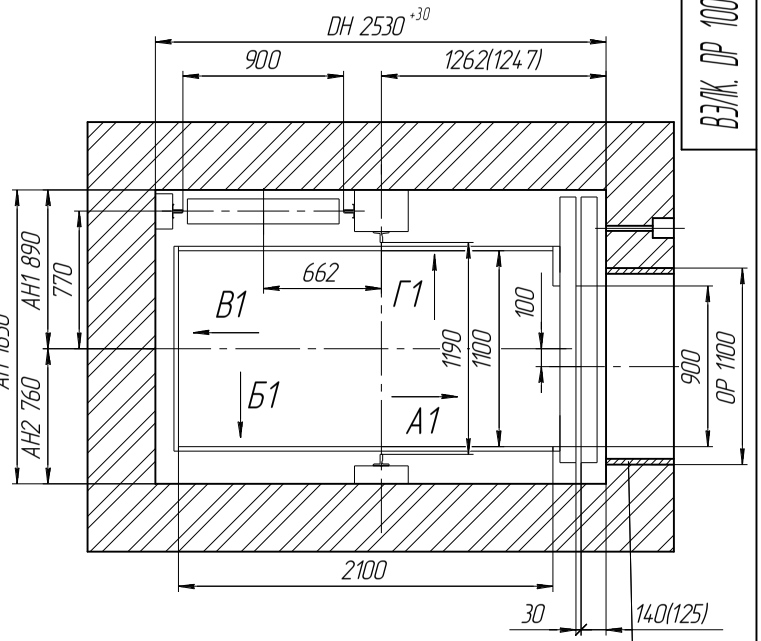

Строительное примыкание. Обеспечивается заказчиком после монтажа дверей шахты.

Таблица 3. Размеры шахты

Параметр	min	max
AH	1650	1850
DH	2530	2800
AH1	890	990
AH2	760	860

1. Оборудование лифта, поставляемое заводом изготовителем на чертеже показано тонкими линиями.
2. Размер в скобках указан для огнестойкости Е30.

Изм.	Лист	№ докум.	Подп.	Дата	ВЭЛК. DP 1000 V1,0-1,75 1650×2530	Лист 2

Подп. и дата | Инв. № дубл. | Взам. инв. № | Подп. и дата | Инв. № подл.

Копировал | Формат А3

E–E(1:25)(2)

План машинного помещения

Конфигурацию и размеры машинного помещения допускается изменять в соответствии с архитектурным проектом здания.

Изменения согласовать с ГК "ВЭЛК".

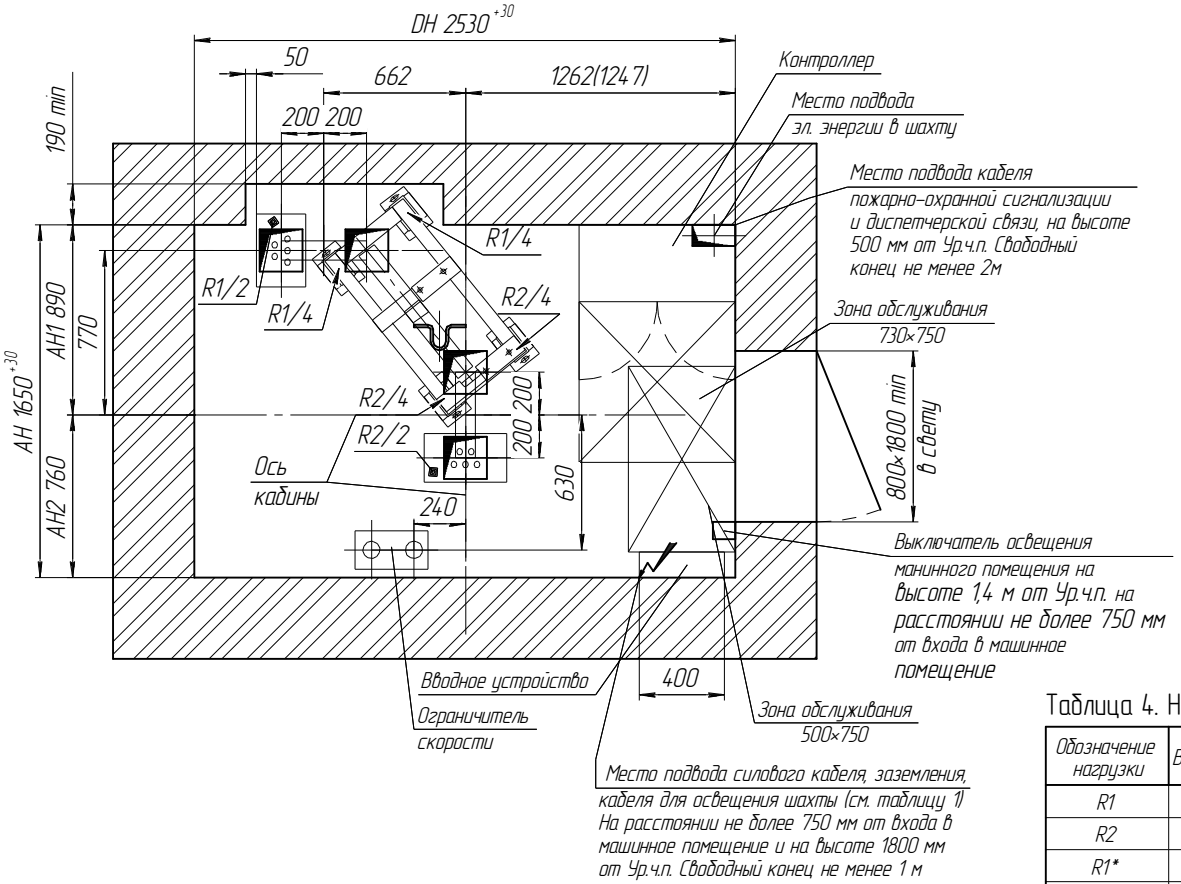

Таблица 4. Нагрузки на строительную часть от лифтового оборудования.

Обозначение нагрузки	Величина нагрузки,Н		Место приложения сил	Примечание
R1	23488		На пол машинного помещения	Постоянные нагрузки, действующие через опорную пластину размерами 140×220
R2	19231			
R1*	R1 × K			Аварийные кратковременные нагрузки. По китайским стандартам K=2,6
R2*	R2 × K			
R3	101000		На пол приямка от буфера кабины	Аварийные кратковременные нагрузки
R4	81000		На пол приямка от буфера противовеса	
R5	V=1	27190	R5 На пол приямка	Аварийные кратковременные нагрузки при посадке кабины на ловители
	V=1,6	30904		
	V=1,75	30904		
R6	7500		На монтажную петлю	Монтажные работы

Нагрузки R действуют вертикально

1. Размер в скобках указан для огнестойкости E30.

Изм.	Лист	№ докум.	Подп.	Дата	ВЭЛК. DP 1000 V1,0-1,75 1650×2530	Лист 3

Копировал Формат А3

Подп. и дата | Инв. № дубл. | Взам. инв. № | Подп. и дата | Инв. № подл.

Вертикальный разрез шахты

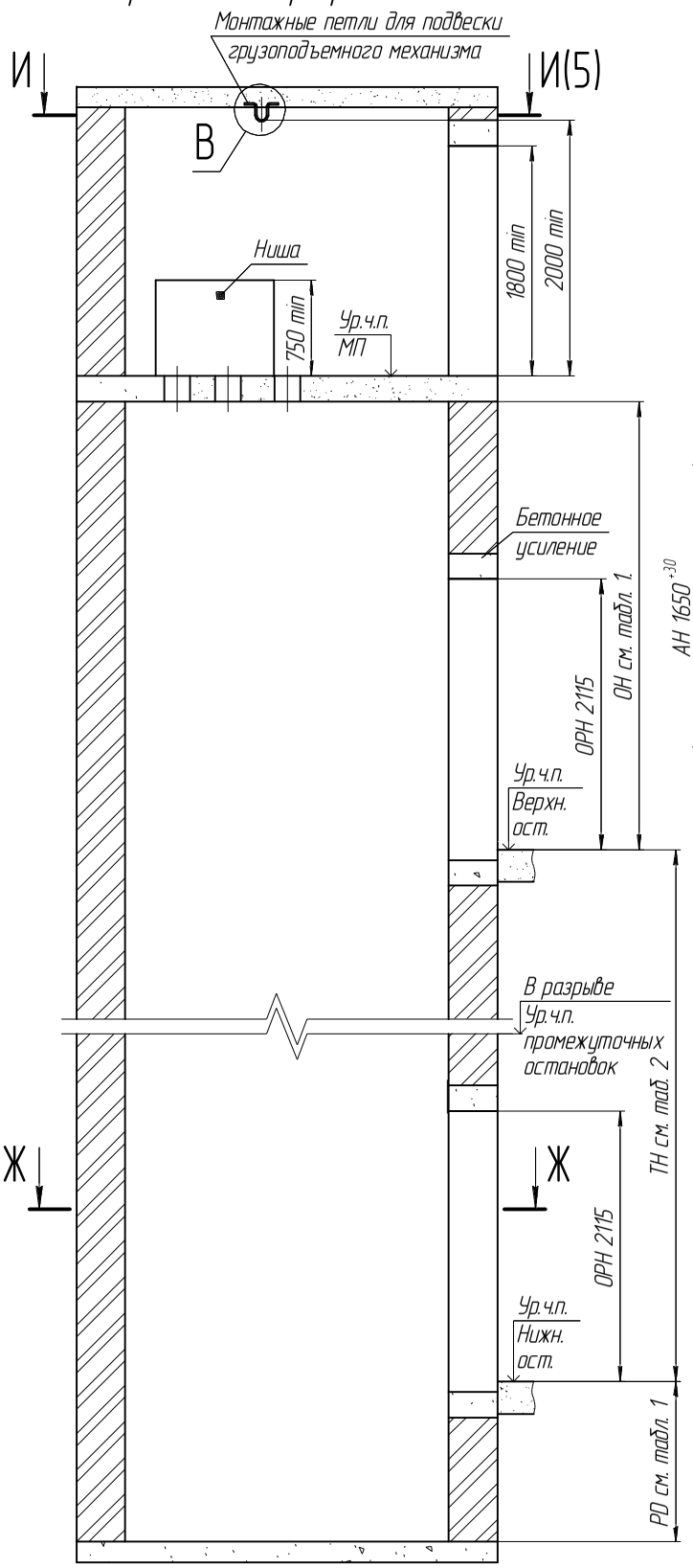

В(1:20)

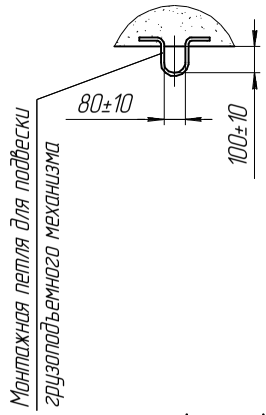

Ж–Ж(1:30)

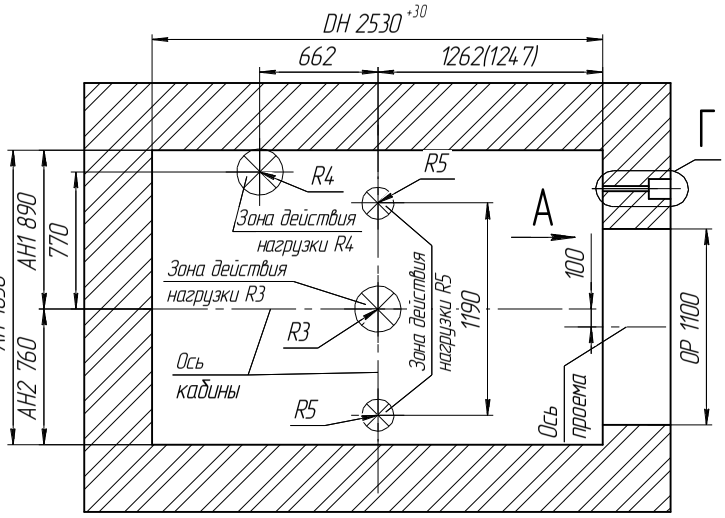

Г(1:20)

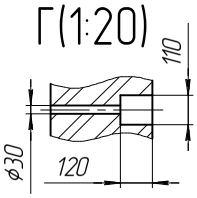

А(1:40)

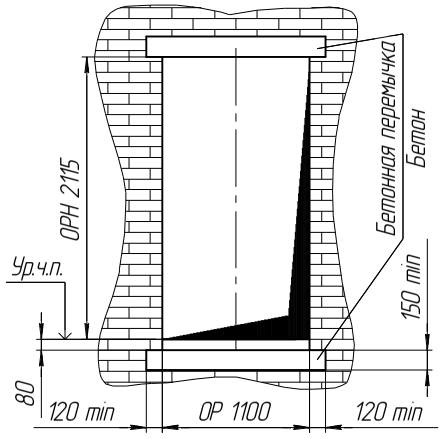

1. Размер в скобках указан для огнестойкости Е30.

Изм.	Лист	№ докум.	Подп.	Дата	ВЭЛК. DP 1000 V1,0-1,75 1650×2530	Лист 4

Подп. и дата | Инв. № дубл. | Взам. инв. № | Подп. и дата | Инв. № подл.

Копировал | Формат А3

И–И(1:25)(4)

План машинного помещения

Конфигурацию и размеры машинного помещения допускается изменять в соответствии с архитектурным проектом здания.

Изменения согласовать с ГК "ВЭЛК".

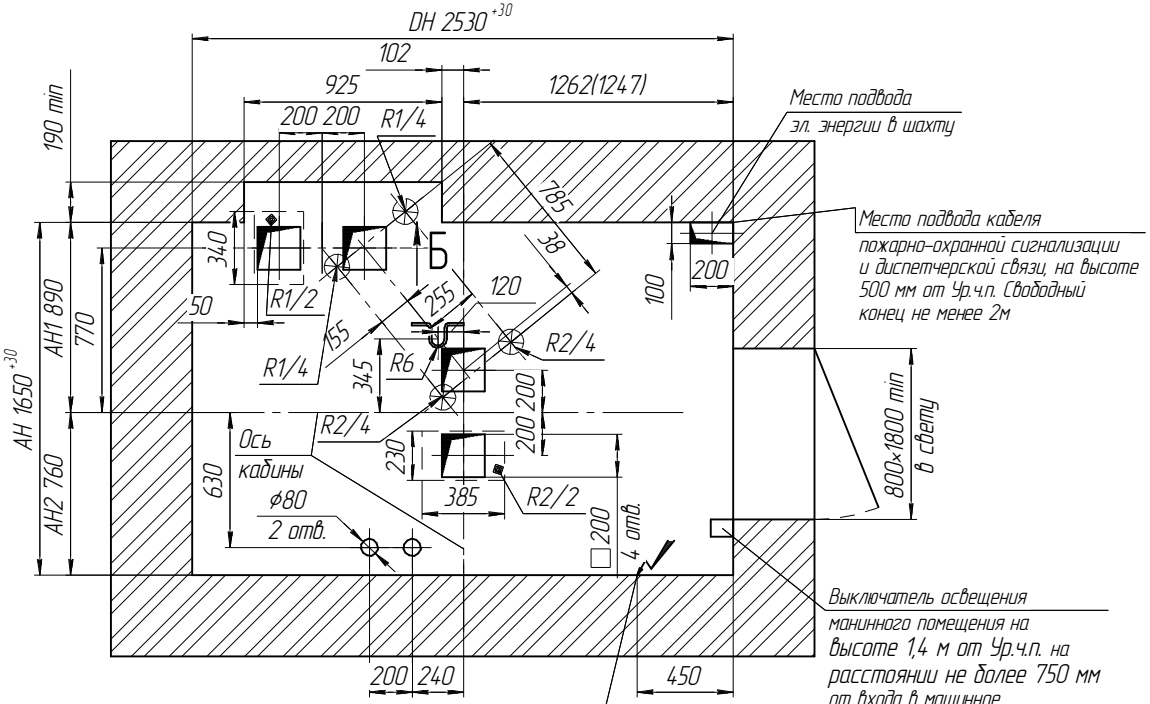

–Зона действия распределенной нагрузки на пол машинного помещения через опорную пластину размерами 140×220 от лифтового оборудования

–Зона действия распределенной нагрузки на пол машинного помещения

Вид на дверной проём с этажных площадок остальных остановок

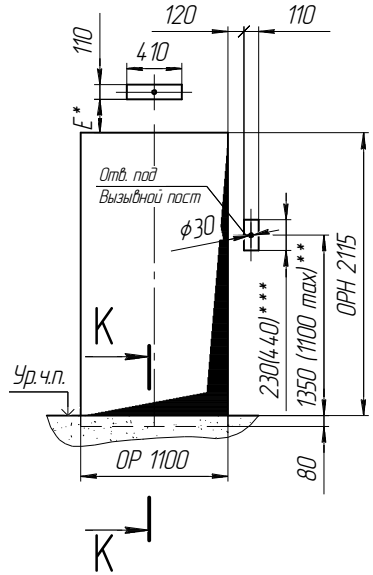

Вид на дверной проём с этажной площадки основной ост.

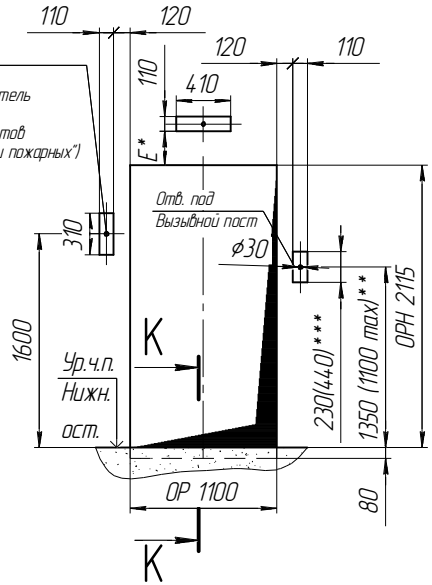

К–К(1:20)

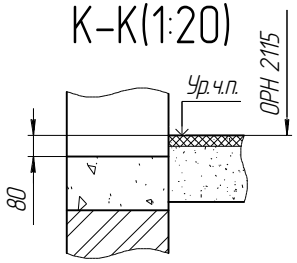

А(1:20)

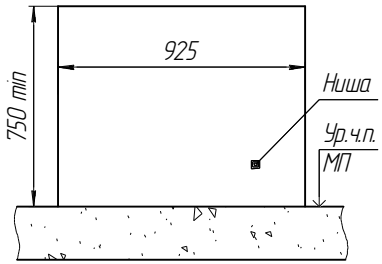

1. *Размер определяется проектом.
2. **Для перевозки маломобильных групп населения 1100 max.
3. *** Для отверстия под пост вызова с дисплеем. Для постов вызова с дисплеем отверстие 410x110 не выполняется.
4. Размер в скобках указан для огнестойкости E30.

Изм.	Лист	№ докум.	Подп.	Дата	ВЭЛК. DP 1000 V1,0–1,75 1650×2530	Лист 5

Копировал Формат А3

Подп. и дата | Инв. № дубл. | Взам. инв. № | Подп. и дата | Инв. № подл.

Вертикальный разрез шахты

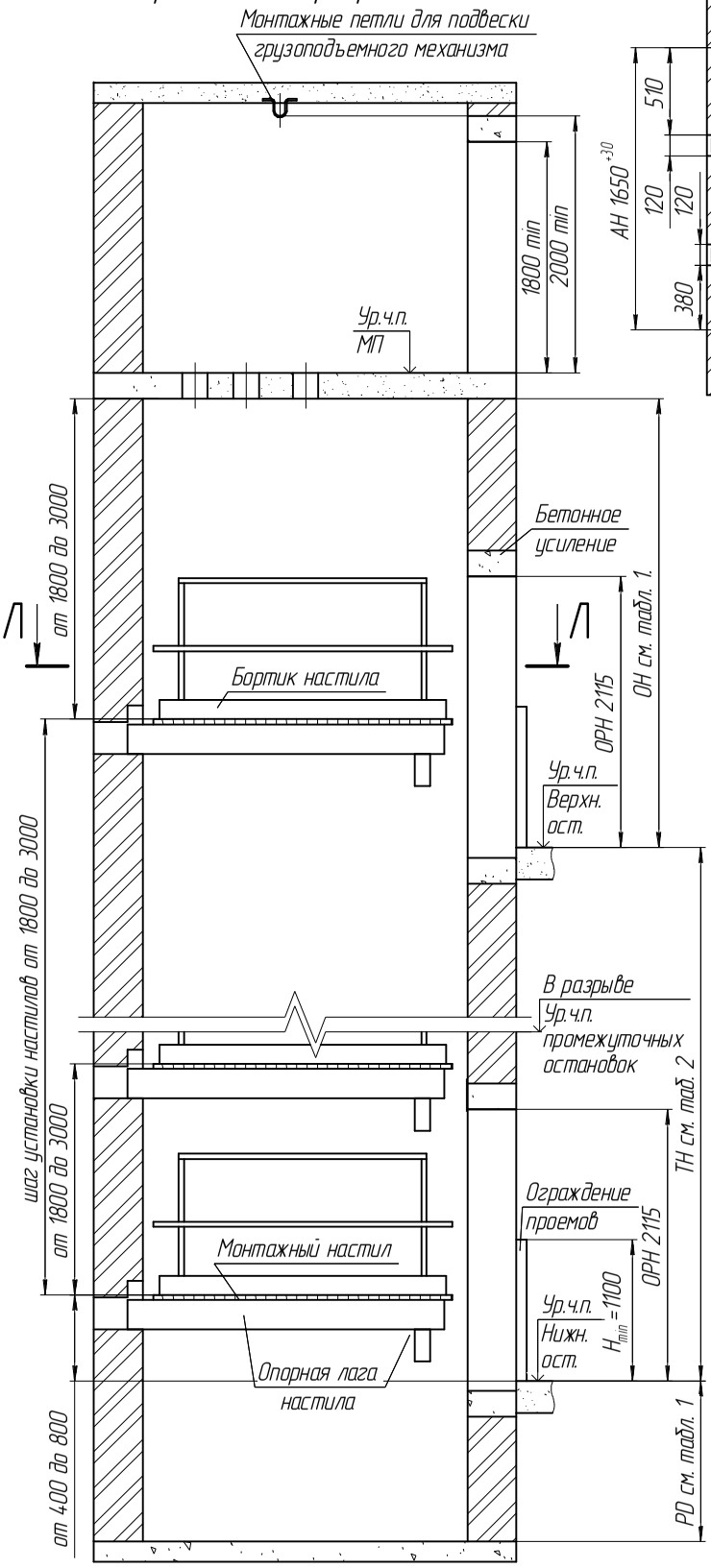

Л–Л(1:30)

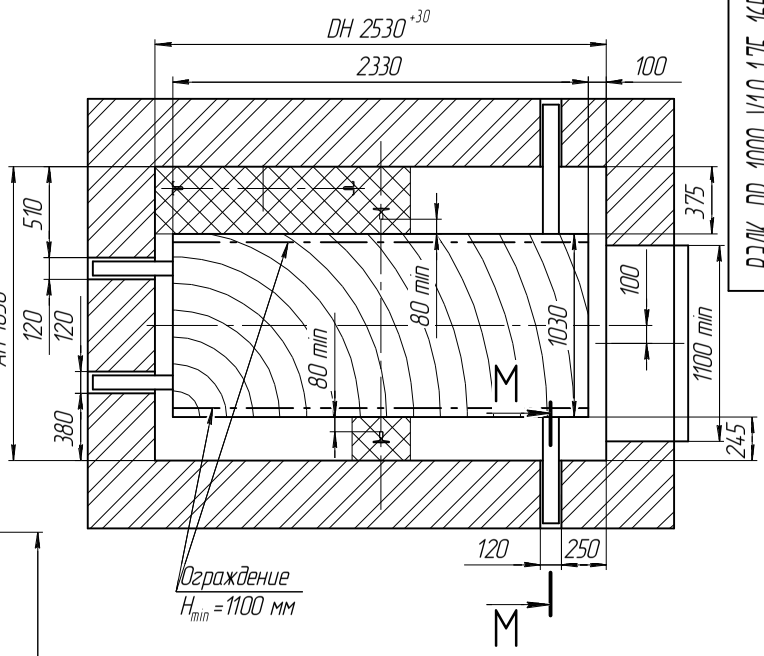

М–М(1:20)

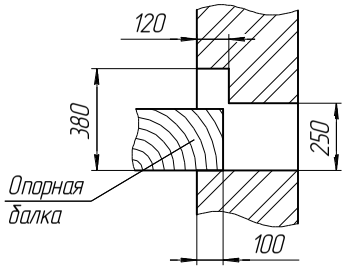

Технические требования к настилам

1. Настил предназначен для монтажа лифтового оборудования.
2. Настилы устанавливать на типовые стоечные леса или опорные балки (см. план шахты).
3. Настилы, балки и леса не должны находиться в указанных на чертеже зонах установки лифтового оборудования.
4. Настилы должны изготавливаться в виде сплошного щита из досок толщиной не менее 50 мм, рассчитанные на распределенную нагрузку не менее 200 кг, связанных снизу поперечными брусками. Выступы отдельных элементов щита за его поверхность не должна превышать 3 мм, а зазор между элементами – 5 мм.
5. Деревянные щиты-настилы должны изготавливаться из досок хвойных пород не ниже 2-ого сорта, подвергнутых антисептической обработке. Деревянные настилы и бортовые ограждения должны подвергаться глубокой пропитке огнезащитным составом.
6. При зазоре между краем настила и стеной шахты более 300 мм, необходимо на настил установить с соответствующей стороны ограждения, выполненные из досок или металлических труб, высотой 1100 мм, имеющих внизу бортовую доску, высотой не менее 150 мм, промежуточный элемент и перила, выдерживающие сосредоточенную нагрузку 700 Н, приложенную в горизонтальном направлении в средней точке между стойками. Прогиб поручня бортового ограждения должен быть не более 0,1 м. Элементы конструкции не должны иметь острых углов, режущих кромок и заусенцев.
7. Концы настила должны быть надежно закреплены на балках и в нишах с тем, чтобы исключить возможность их смещения или опрокидывания.
8. Установка настилов в шахте лифта должна выполняться специально обученным персоналом– не менее 2-х человек при одновременной работе. Разборку настилов производит персонал, проводивший их сборку.
9. Установка настилов производится последовательно снизу вверх, начиная с установки в приямке. Щиты-настилы монтируются на горизонтальные элементы шахты, расположенные в одной плоскости. Перед установкой настила необходимо убедиться, что эти элементы прочно закреплены к стойкам или закладным деталям шахты.
10. После установки настил должен быть подвергнут испытанию на прочность грузом 200 кг в течение 10 мин. При испытании и после снятия нагрузки на настилах не должно быть смещений элементов, а также трещин и сколов.
11. Строительные проемы должны быть снабжены съемными ограждениями, удовлетворяющими следующим требованиям:
   - ограждения рассчитываются на прочность и устойчивость к поочередному действию как горизонтальной, так и вертикальной равномерно распределенных нормативных нагрузок 400 Н/м, приложенных на поручень;
   - коэффициент надежности по нагрузке для ограждения следует принимать 1,2;
   - значение величины прогиба поручня ограждения под действием расчетной нагрузки должно быть не более 0,1 м;
   - высота ограждений должна быть на менее 1,1 м;
   - расстояние между горизонтальными элементами в вертикальной плоскости ограждения должно быть не более 0,45 м;
   - высота бортового элемнта ограждения должна быть не менее 0,1 м;
   - конструкцией крепления ограждения к строительным конструкциям должна быть исключена возможность их самопроизвольного раскрепления;
   - элементы конструкций ограждений не должны иметь острых углов, режущих кромок, заусенцев.
   - для изготовления ограждений используют стальной прокат марки С235, алюминиевые сплавы марок АМг6 и пиломатериалы из древесины хвойных пород не ниже 2-го сорта.
12. Леса-настилы и ограждения допускаются к эксплуатации только после приемки их комиссией и оформлением "Акта готовности подмостей, установленных в шахте лифта и ограждений дверей шахты к производству работ по монтажу лифтов."
13. Монтажный настил установленный на отметке Ур.ч.п. верхнего посадочного этажа, должен быть рассчитан на нагрузку 850 кг минимум.

Зона установки лифтового оборудования

Изм.	Лист	№ докум.	Подп.	Дата	ВЭЛК. DP 1000 V1,0-1,75 1650×2530	Лист 6

Подп. и дата | Инв. № дубл. | Взам. инв. № | Подп. и дата | Инв. № подл.

Копировал | Формат А3

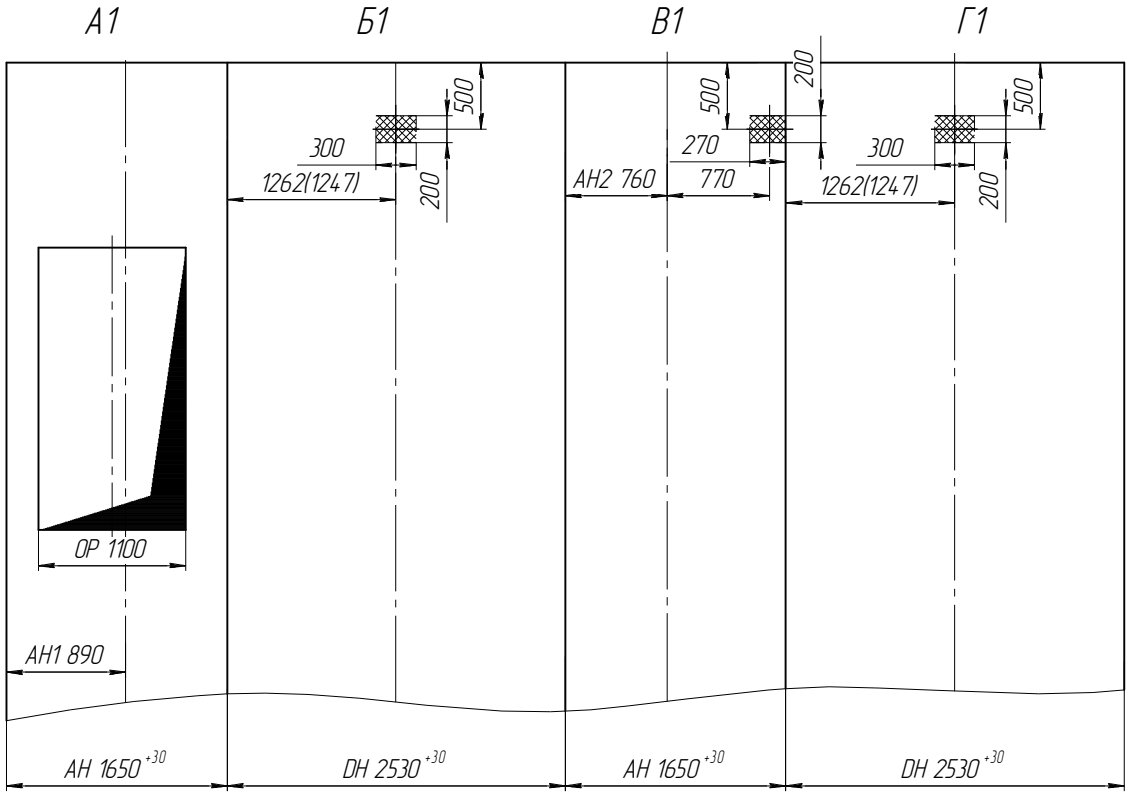

– место крепления кронштейнов.
Пересечение зоны подвода приточной вентиляии и зоны крепления кронштейнов не допускается.

1. Размер в скобках указан для огнестойкости Е30.

Изм.	Лист	№ докум.	Подп.	Дата	ВЭЛК. DP 1000 V1,0-1,75 1650×2530	Лист 7

Копировал Формат А3

Подп. и дата | Инв. № дубл. | Взам. инв. № | Подп. и дата | Инв. № подл.